LISTE DE PIECES DETACHEES

1·BC320H-RS(NAUDER/EO)
CORPS PRINCIPAL

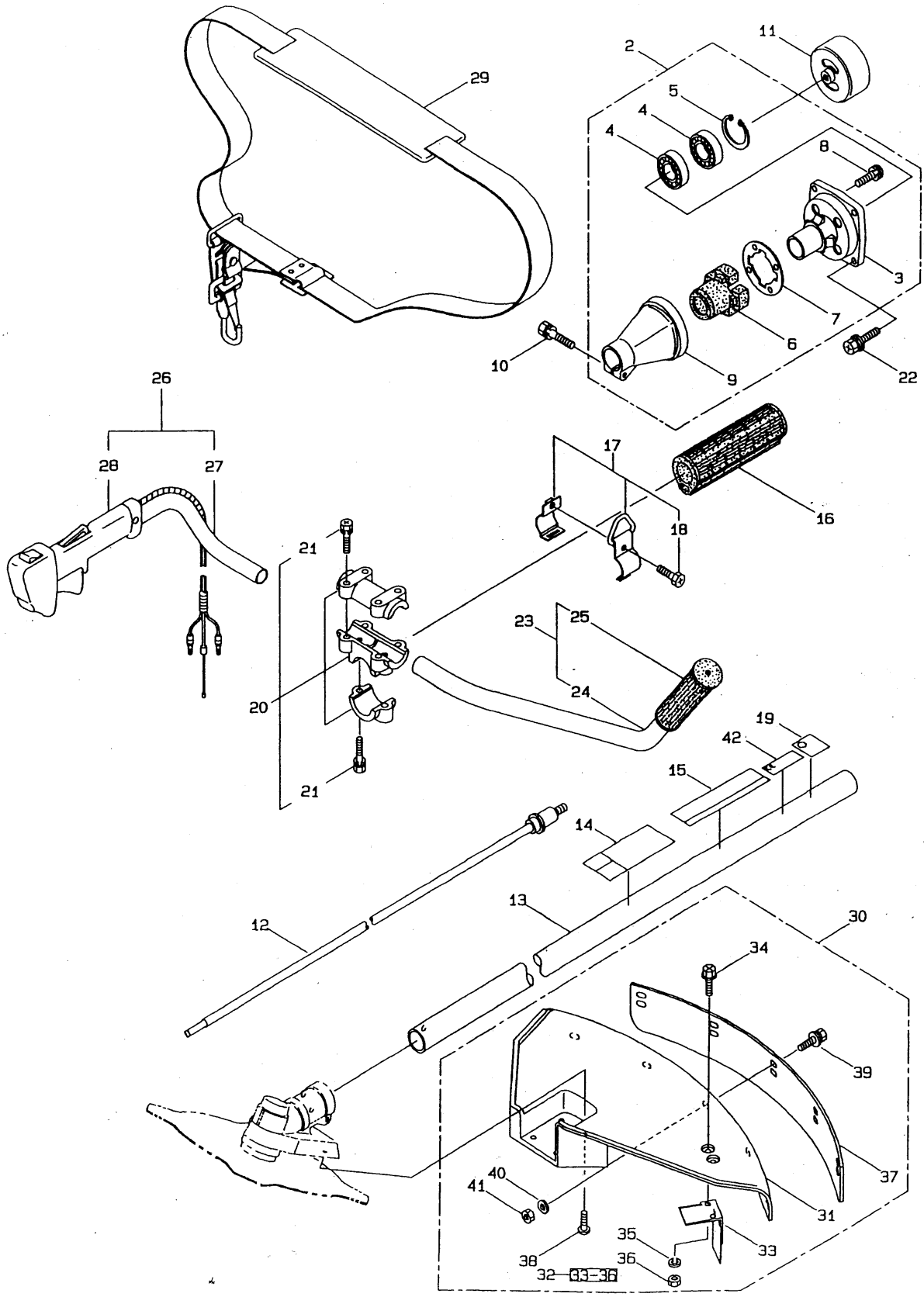

N° DE REPERE	N° DE PIECE
1-1	363056
1-2	215512
1-3	214592
1-4	214161
1-5	054676
1-6	214162
1-7	214163
1-8	092033
1-9	214593
1-10	092561
1-11	054677
1-12	219268
1-13	218711
1-14	223188
1-15	226522
1-16	215532
1-17	054691
1-18	089738
1-19	225381
1-20	215418
1-21	092561
1-22	817002
1-23	226501
1-24	226502
1-25	226503
1-26	226516
1-27	223714
1-28	223156
1-29	220533
1-30	220096
1-31	219129
1-32	215390
1-33	215392
1-34	092560
1-35	012501
1-36	081027
1-37	219130
1-38	092579
1-39	092548
1-40	022905
1-41	081027
1-42	224100

2·BC320H-RS(NAUDER/EO)
RENVOI D'ANGLE

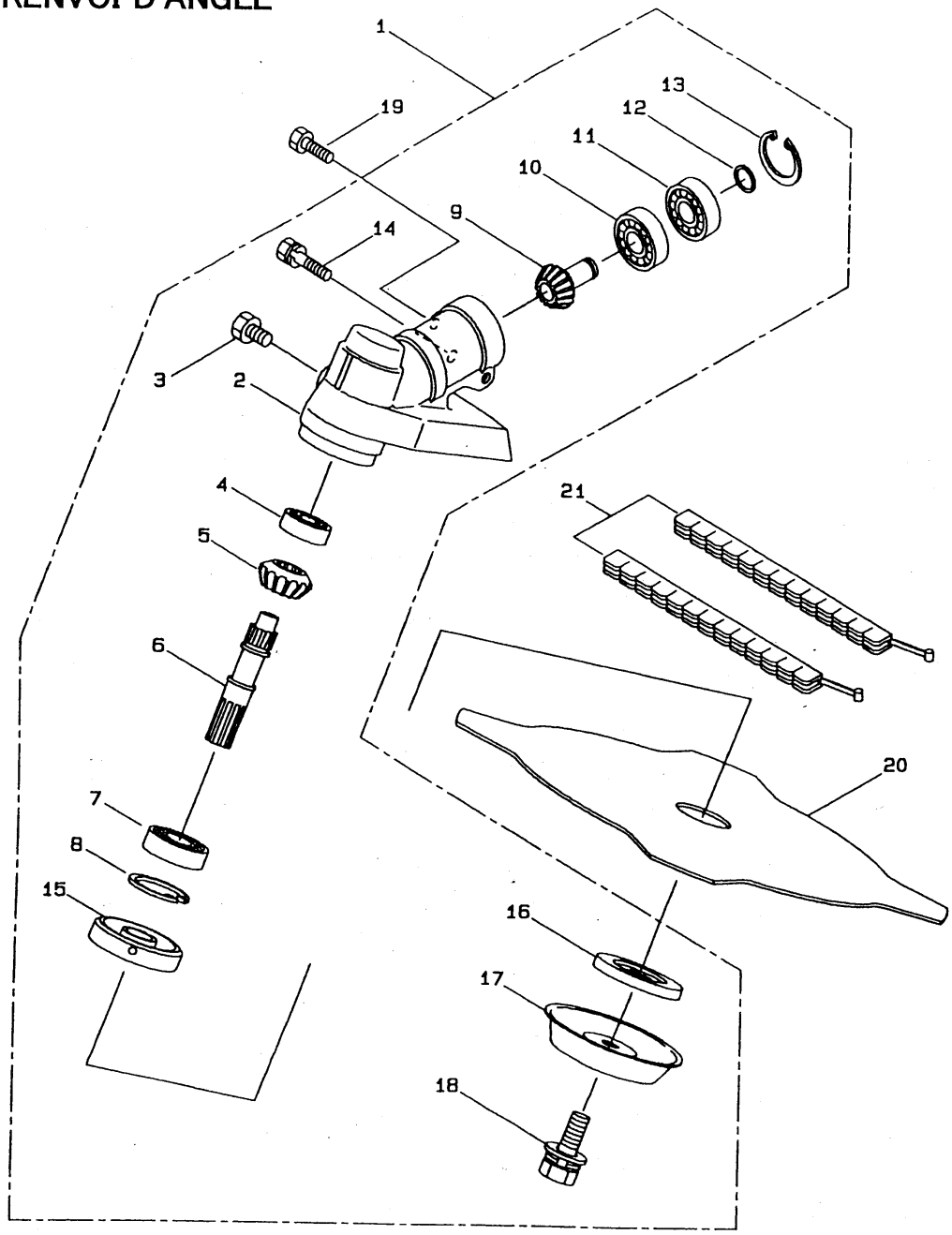

N° DE REPERE	N° DE PIECE
2-1	220577
2-2	219077
2-3	089884
2-4	210554
2-5	210555
2-6	215762
2-7	212999
2-8	055185
2-9	215544
2-10	210560
2-11	140268
2-12	140269
2-13	140270
2-14	092561
2-15	212986
2-16	140275
2-17	215547
2-18	215610
2-19	089737
2-20	054751
2-21	220534
2-22	226182
2-23	210418
2-24	022865
2-25	210181
2-26	224716
2-27	521727

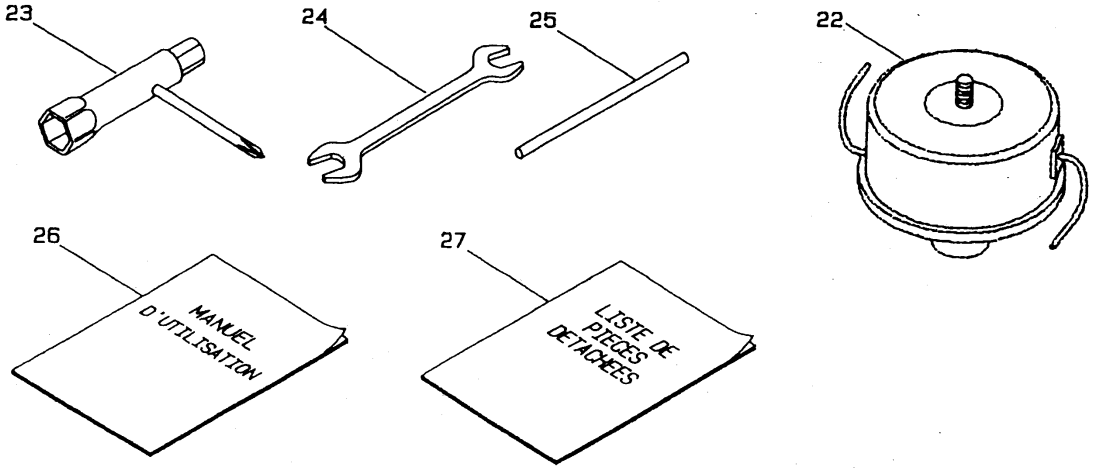

3·BC320H-RS(NAUDER/EO)
MOTEUR

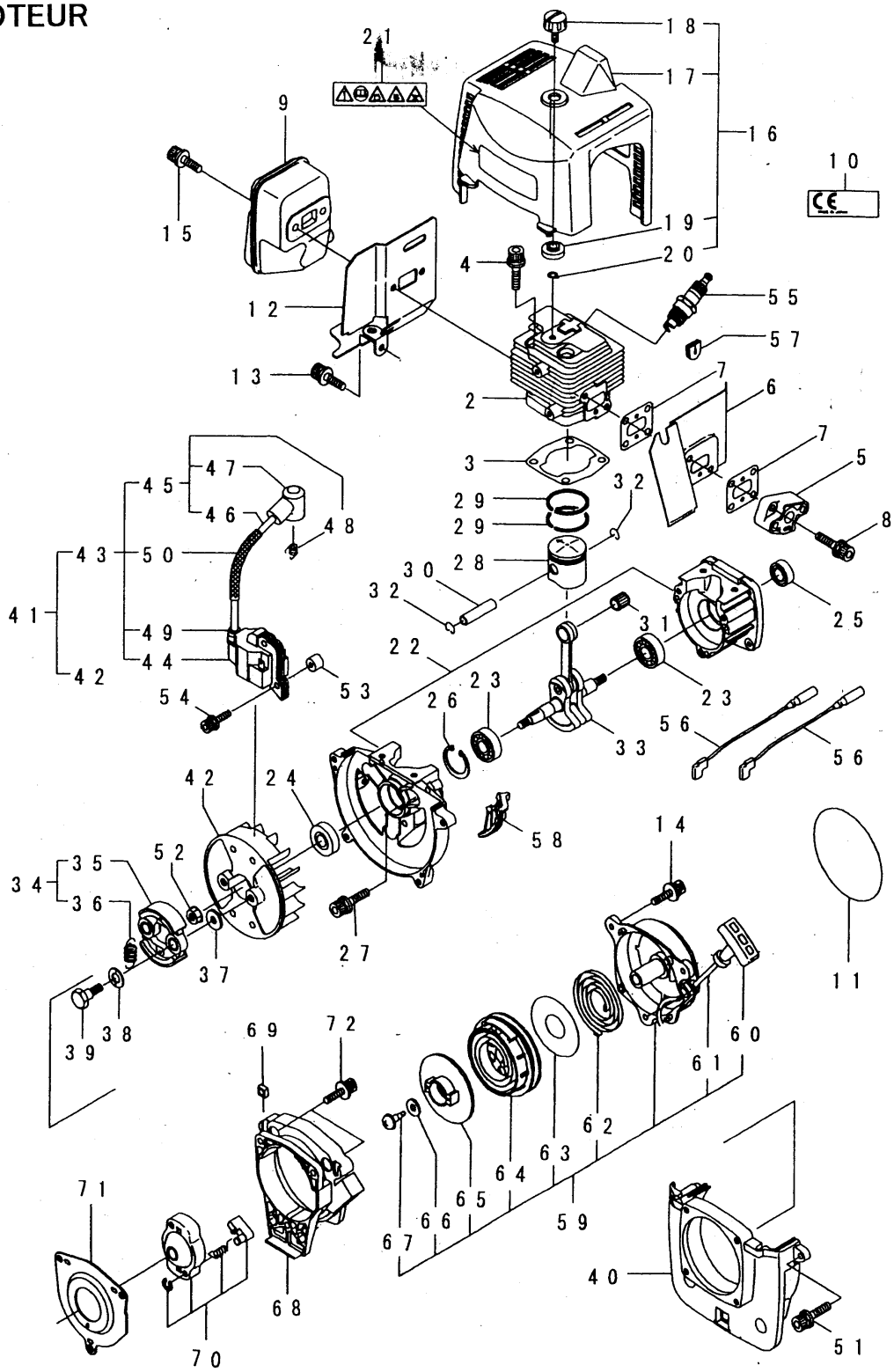

N° DE REPERE	N° DE PIECE
3-1	850832
3-2	261360
3-3	261528
3-4	261250
3-5	261938
3-6	261364
3-7	261171
3-8	265924
3-9	280619
3-10	265695
3-11	280859
3-12	261833
3-13	261607
3-14	269273
3-15	266402
3-16	265304
3-17	265305
3-18	261018
3-19	261020
3-20	261734
3-21	265694
3-22	266636
3-23	261384
3-24	261385
3-25	261386
3-26	016732
3-27	261612
3-28	266980
3-29	261390
3-30	261555
3-31	261392
3-32	261393
3-33	261395
3-34	264503
3-35	264504
3-36	263614
3-37	261189
3-38	261777
3-39	264505
3-40	264104
3-41	269818
3-42	269806
3-43	267173
3-44	267174
3-45	267403

N° DE REPERE	N° DE PIECE
3-46	267404
3-47	261074
3-48	261075
3-49	261072
3-50	269418
3-51	261250
3-52	261417

N° DE REPERE	N° DE PIECE
3-53	268380
3-54	261256
3-55	262483
3-56	267492
3-57	261202
3-58	265458
3-59	280287

N° DE REPERE	N° DE PIECE
3-60	269500
3-61	269499
3-62	269495
3-63	280114
3-64	280223
3-65	280110
3-66	269501

N° DE REPERE	N° DE PIECE
3-67	269502
3-68	280542
3-69	280008
3-70	269492
3-71	264999
3-72	267290

4·BC320H-RS(NAUDER/EO)
CARBURATEUR, RESERVOIR CARBURANT

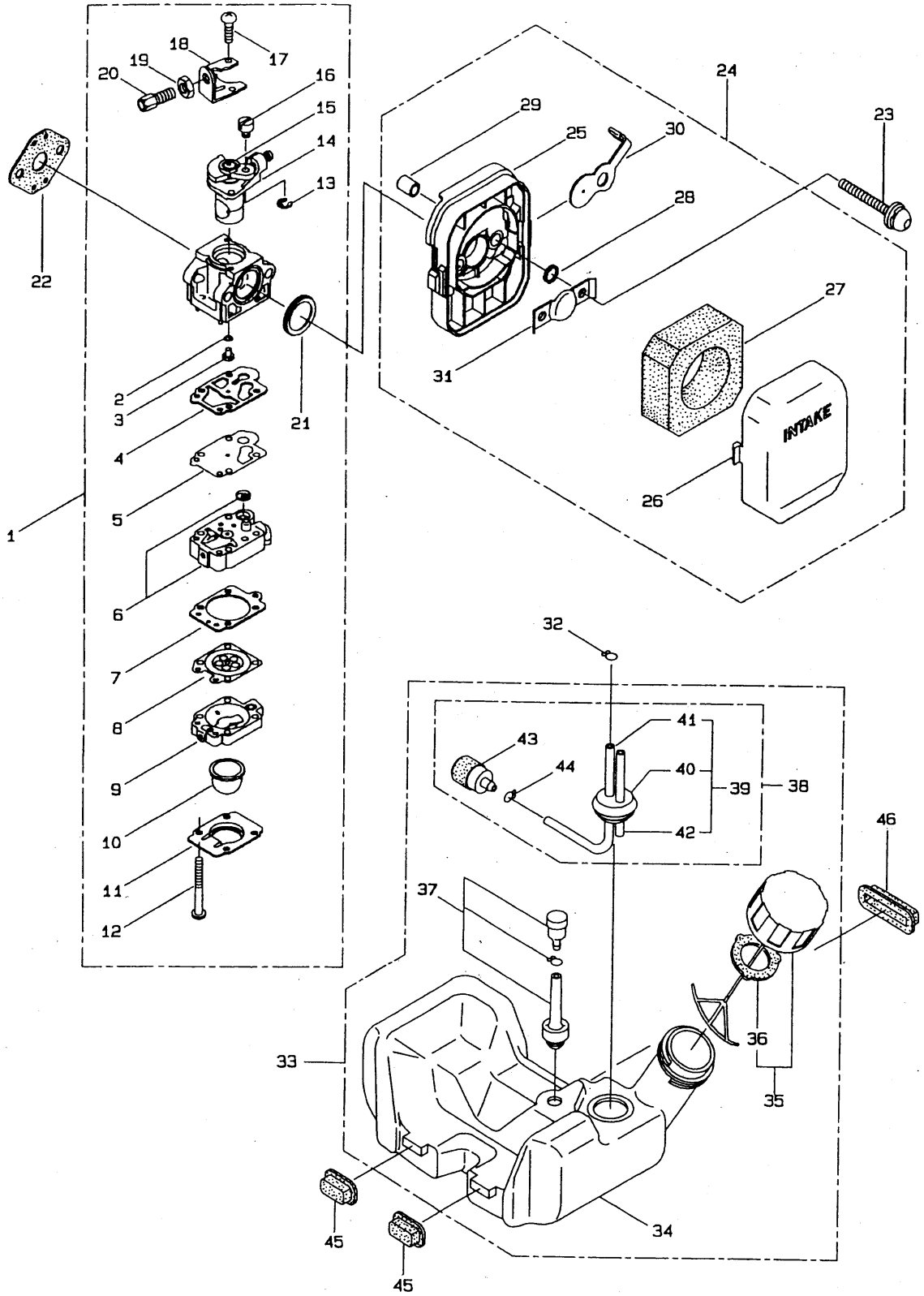

N° DE REPERE	N° DE PIECE
4-1	262906
4-2	261871
4-3	262121
4-4	262995
4-5	262994
4-6	262985
4-7	262993
4-8	261873
4-9	262991
4-10	261874
4-11	262992
4-12	262996
4-13	261876
4-14	261651
4-15	261652
4-16	261658
4-17	261875
4-18	261659
4-19	261878
4-20	263994
4-21	261657
4-22	261864
4-23	264016
4-24	262902
4-25	263005
4-26	262998
4-27	263006
4-28	263000
4-29	263001
4-30	263007
4-31	263003
4-32	261117
4-33	268141
4-34	261965
4-35	262726
4-36	261105
4-37	261696
4-38	265752
4-39	264031
4-40	261115
4-41	261690
4-42	263038
4-43	264653
4-44	261117
4-45	261118
4-46	261119